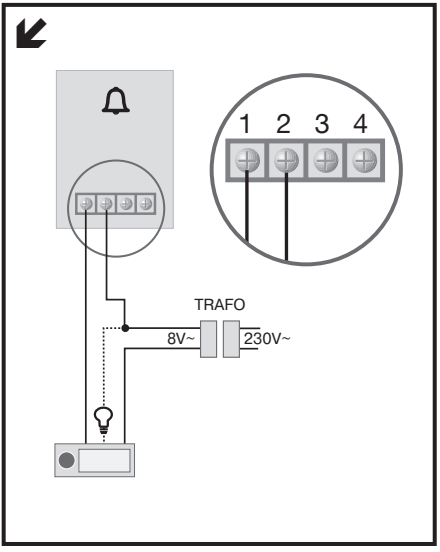
1 2 3 4
TRAFO
8V~
230V~

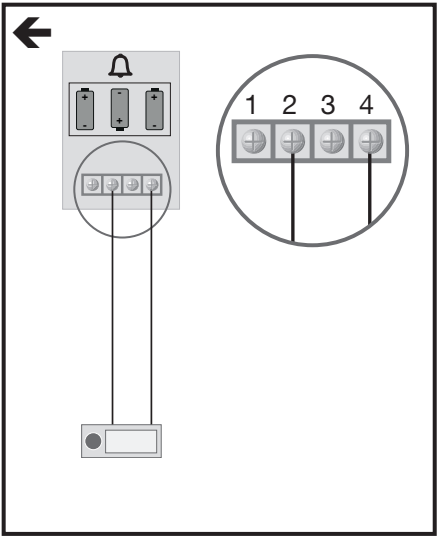
1 2 3 4